Genomloppshyllsystem för lastpallar
Bruksanvisning PDS Access-kit SE

BITO
WWW.BITO.COM

#2020/53415

BITO-Lagertechnik Bittmann GmbH
Obertor 29
55590 Meisenheim
Tyskland
Telefon: 0 67 53 122-0
Fax: 0 67 53 122-399
E-post: info@bito.com
VD:
Winfried Schmuck
Handelsregister: Amtsgericht Bad Kreuznach, HRB 2704
Momsregistreringsnummer: DE 811202181
Obertor 29
55590 Meisenheim

Upphovsrätt till denna bruksanvisning
Denna bruksanvisning är BITO-Lagertechnik Bittmann GmbH:s egendom. Inget innehåll, varken i dess helhet eller i utdrag, får kopieras, spridas eller publiceras utan skriftligt tillstånd från BITO-Lagertechnik Bittmann GmbH.

Innehållsförteckning

Sidan

1 Möjliga användningsområden ... 3
1.1 Åtgärdande av fel ... 3
1.2 Rengöringsarbeten ... 3
1.3 Underhålls- och reparationsarbeten ... 3

2 Felsökningstabell för åtgärdande av en defekt pall ... 4

3 Anvisningar och arbetsredskap ... 6
3.1 Allmänna anvisningar ... 6
3.2 Anvisningar för åtgärdande av fel ... 6
3.3 Anvisningar för rengöring ... 6
3.4 Anvisningar för underhålls- och reparationsarbeten ... 6
3.5 Anvisningar för skyddskläder ... 7
3.6 Kopplings- och surrningsdon BITO FallPROtect ... 8
3.7 Allmänt tillbehör, arbetsredskap och verktyg ... 9

4 Faser vid åtgärdande av fel ... 10
4.1 Fas 1 ... 10
4.2 Fas 2 ... 10
4.3 Fas 3 ... 24

5 Detaljerade anvisningar om arbetsredskap, verktyg och fallskyddsutrustning ... 26
5.1 Anvisningar om gaffeltruckar ... 26
5.2 Information om liftar ... 26
5.3 Information om dubbel falldämparlina ... 29
5.4 Anvisningar om fallskyddsselen ... 30
5.5 Anvisningar för lagring och skötsel av brädorna ... 30
5.6 Årlig inspektion ... 30

1 Möjliga användningsområden

1.1 Åtgärdande av fel

Bild 1: Användningsområde åtgärdande av fel – identifiering av problem och lösning
Anvisning: Detaljerad information om möjliga fel och orsaker samt åtgärdande av fel hittar du i felsökningstabellen på sida 4 - 5 och fr.o.m. sida 10 under fas 1–3.

1.2 Rengöringsarbeten

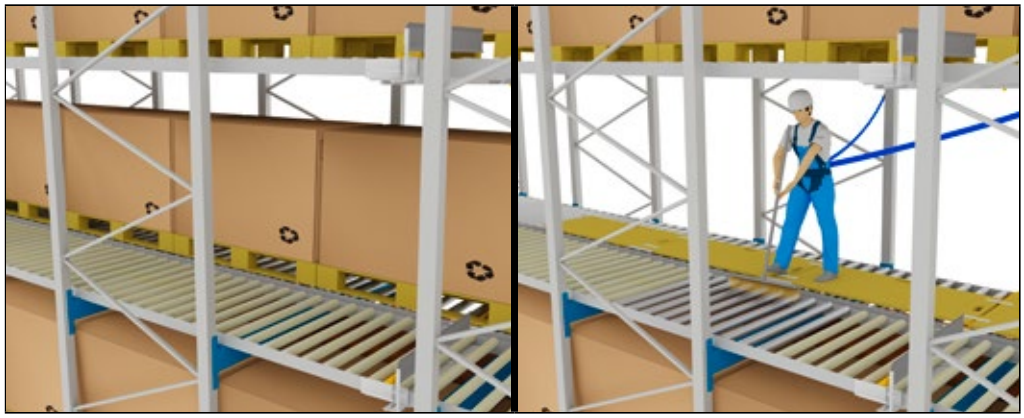

Bild 2: Användningsområde rengöringsarbeten – identifiering av problem och lösning
Anvisning: Detaljerad information om användning av Access-kitet vid rengöringsarbeten hittar du på sida 10, fas 2, nr 1–14.

1.3 Underhålls- och reparationsarbeten

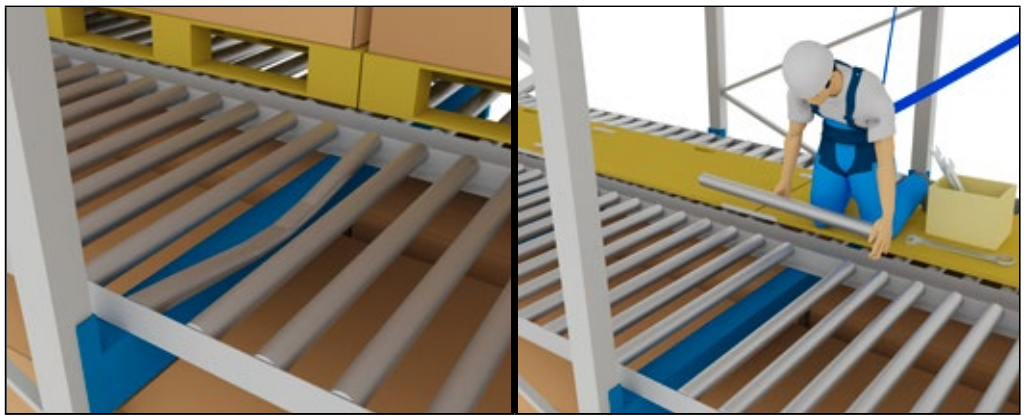

Bild 3: Användning underhålls- och reparationsarbeten – identifiering av problem och lösning
Anvisning: Detaljerad information om användning av Access-kitet vid underhålls- och reparationsarbeten hittar du på sida 10, fas 2, nr 1–14.

2 Felsökningstabell för åtgärdande av en defekt pall

De vanligaste felen är att pallarna inte matas fram automatiskt. Det kan finnas många orsaker till detta. Nedan finns en översikt över möjliga fel och orsaker som kan vara orsaken till att pallarna inte matas fram samt en översikt över faserna vid åtgärdande av fel.

Nr.	Fel som kan upptäckas från golvet/ gaffeltrucken	Fel	Beskrivning	Orsak	Exempel
1	JA	Pallen transporteras inte vidare	Pallen har stannat någonstans i kanalen och transporteras inte vidare	Minimivikten har underskridits	Europapall: minst 100 kg Gallerbox minst 150 kg
				Defekt pall	Utskjutande delar En mede är trasig En kloss är defekt eller saknas Spikförbandet har lossnat Hyllplanet skjuter ut Lastbäraren motsvarar inte den tillämpade standarden
				Pallen är i dåligt skick	Våt Smutsig
				Främmande material	Trä Kartong Folie Last
				Last	Ojämnt lastad Överbelastad Sticker ut Slirar Sönderriven kartong Inte tillräckligt säkrad
2	JA	Pallen transporteras i kanalen	Pallen kolliderar med ett stag/ en pallseparator/en annan komponent	Defekt pall	Utskjutande delar
					En mede är trasig
					En kloss är defekt eller saknas
					Spikförbandet har lossnat
					Hyllplanet skjuter ut
					Lastbäraren motsvarar inte den tillämpade standarden
				Pallen är i dåligt skick	Våt
					Smutsig
				Främmande material	Trä
					Kartong
					Folie
					Last
				Inmatningstratten är defekt	Monteringsfel
					Pallen kolliderar med FlowStop-axeln
					Pallen kolliderar med en annan komponent
				Handhavandefel	Pallarna har inte lagts in centrerat
3	JA	Pallen går för snabbt	Pallen transporteras snabbare än med 0,30 m/s medelhastighet framåt	Defekt komponent	Defekt bromsrulle
				Otillåten pall	Lastbäraren motsvarar inte den tillämpade standarden
				Last	Överbelastad pall
				Olja/fett	Olja/fett under meden/klossarna/hyllplanen
4	JA	Pallarna separeras inte i utmatningsområdet	Pallseparatorn fungerar inte	Defekt komponent	Defekt pallseparator
				Otillåten utskjutning	Mer än 1 200 mm utskjutning för Europapall
				Düsseldorf-pall/Halvpall	Pallarna är inte tillräckligt stramt emballerade med plastfolie
				Handhavandefel	Pallen tas ut för högt ur lagret (> 100 mm). Pallen skjuts tillbaka in i hyllan från utmatningssidan Gaffeltrucken körs inte rakt bakåt tills gaffeln är utanför hyllan.
5	NEJ	Felet är inte uppenbart	En pall är stillastående i kanalen. Det går inte att avgöra vilken typ av fel det är fråga om från golvet.	Se fel nr 1 och nr 2	Se fel nr 1 och nr 2

Åtgärdande av fel	**Fas 1**	**Fas 2**	**Fas 3**
Korrigera pallens vikt	✓		
Åtgärda orsaken eller ta pallen ur drift	✓	✓	
Ta pallen ur drift Torka pallen Rengör pallen	✓	✓	
Ta bort främmande material	✓	✓	
Packa om pallen	✓	✓	

Åtgärda orsaken Ta pallen ur drift		✓	✓
Ta pallen ur drift Torka pallen Rengör pallen		✓	✓
Ta bort främmande material		✓	✓
Ta pallen ur drift Låt reparera		✓	✓
Utbildning personal			

Byt bromsrullen		✓	
Ta pallen ur drift			
Åtgärda lastfelet			
Rengör lastbäraren/rullbanorna. Lokalisera felkällan och åtgärda felet.		✓	

Reparera/byt pallseparatorn		✓	
Åtgärda lastfelet			
Linda ihop pallarna			
Följ rutinen för utlagring (se ”Utlagring LIFO”)			

Åtgärda orsaken Se fel nr 1 och nr 2		✓	(✓)

3 Anvisningar och arbetsredskap

3.1 Allmänna anvisningar

Följ ordningen för åtgärderna exakt.
PDS Access-kitet används på samma sätt i FIFO-systemet (First In, First Out) och LIFO-systemet (Last In, First Out). PDS Access-kitet kan användas från in- och utmatningssidan.
När PDS Access-kitet används ska alla gällande landsspecifika regler, arbetsrättsliga föreskrifter och föreskrifter för förebyggande av olyckor följas.

PDS Access-kitet får endast användas för system med genomloppsställ och genomloppshyllor från BITO.

För fas 1 behövs en person (manövrering av gaffeltruck). För fas 2–3 behövs minst två personer.

Under alla faser måste skador på rullbanorna undvikas.

Alla säkerhetsanvisningar ska följas.

FARA
Fallrisk
Hyllplan utan räcken, rörliga rullar
Lyft endast i jämnhöjd med skylift
Gå inte på rullarna

3.2 Anvisningar för åtgärdande av fel

VARNING
Klämrisk
Pallarna sätts automatiskt i rörelse när felet åtgärdats
Fixera alla pallar i kanalen

3.3 Anvisningar för rengöring

Anvisningar för rengöring Hyllsystemet ska rengöras torrt. Vanliga torrengöringsredskap som kvastar, borstar, trasor och dammsugare kan användas.
Viktigast av allt vid rengöring är att damm och främmande material avlägsnas.

SE UPP
Korrosionsskador
Använd inte vatten
Använd inte rengöringsmedel
Rengör inte med högtryckstvätt

3.4 Anvisningar för underhålls- och reparationsarbeten

Underhålls- och reparationsarbeten ska endast utföras av kvalificerad BITO-personal!

3.5 Anvisningar för skyddskläder

Vid alla ingrepp i hyllan ska skyddskläder bäras

Säkerhetsutrustning som ska bäras:

Personlig fallskyddsutrustning:
Skyddshjälm enligt SS-EN 397:2012, SS-EN 50365:2002
Skyddsskor enligt DIN EN ISO 20346
Skyddshandskar enligt SS-EN 420, SS-EN 388
Varningskläder enligt DIN EN ISO 20471
Fallskyddsanordningar inklusive fallskyddssele och dubbel falldämparlina
Lämpliga arbetskläder

Bild 4: Fallskyddssele enligt DIN EN 361*

Bild 5: Dubbel falldämparlina IKAR HWB 1.8 DW*

* På sida 29 och 30 finns utförlig information om fallskyddsselen och den dubbla falldämparlinan.

3.6 Kopplings- och surrningsdon BITO FallPROtect

BITO FallPROtect* består av en BITO-easyHook av metall med kopplingsdon av typ Twistlockkarbinhake enligt DIN EN 362 och hyllstag.

BITO-easyHook	Twistlock-karbinhake

Bild 6: Handhavande av BITO FallPROtect inklusive BITO-easyHook, Twistlock-karbinhake och hyllstag

Bild 7: Handhavande av BITO FallPROtect med fastankrad dubbel falldämparlina IKAR HWB 1,8 DW

* På sida 31 - 36. finns en bruksanvisning och kontrollbok för BITO-FallPROtect.

3.7 Allmänt tillbehör, arbetsredskap och verktyg

Varningskon	Skyddshjälm med pannlampa	Pallblockeringsanordning light	Pallblockeringsanordning robust
Stämjärn	BITO-klämanordning FlowStop		
Hyllplan för uppstigning			
	Startplan	Passplan	Förbindningsplan
		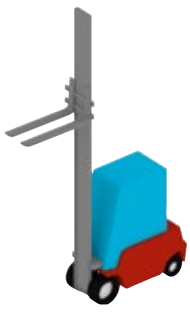	
Saxlift *	Arbetskorg *	Gaffeltruck enligt TRBS 2121-4 *	

* På sidan 26 finns detaljerad information om gaffeltruckar och liftar (arbetskorg, saxlift osv.).

4 Faser vid åtgärdande av fel

Nedan beskrivs PDS Access-kitet vid åtgärdande av fel. Härvidlag är fas 1–3 relevanta. Vid rengörings-, underhålls- eller reparationsarbeten är bara steg 1 till 14 under fas 2 relevanta. Den ”angränsande kanalen” som visas i denna anvisning kan vara den kanal där rengörings-, underhålls- eller reparationsarbeten utförs.
Beroende på var i kanalen felet sitter (vid hämtningsområdet eller vid påfyllningsområdet) avgör man från vilken sida som kanalen ska göras möjlig att beträdas. Om felet finns ungefär mitt i kanalen ska personalen avgöra från vilken sida som man vill närma sig den defekta pallen. Om felet kan åtgärdas från påfyllningssidan behöver inte hela den angränsande kanalen tömmas, bara fram till felet!

4.1 Fas 1

Kontrollera först om den stillastående pallen kan sättas i rörelse med följande åtgärder.

FIFO-system

1. Lägg in en pall med ca 75 % av den maximala lasten från påfyllningssidan och kontrollera om pallen skjuts vidare.

LIFO-system

1. Fyll på kanalen från påfyllningssidan
2. Skjut försiktigt den stillastående pallen bakåt.
3. Låt lastpallen köras fram.

Om pallen inte transporteras vidare genom denna åtgärd ska störningen åtgärdas på det sätt som beskrivs under fas 2.

4.2 Fas 2

1. Säkra påfyllnings- och hämtningsområdena av arbetsområdet.

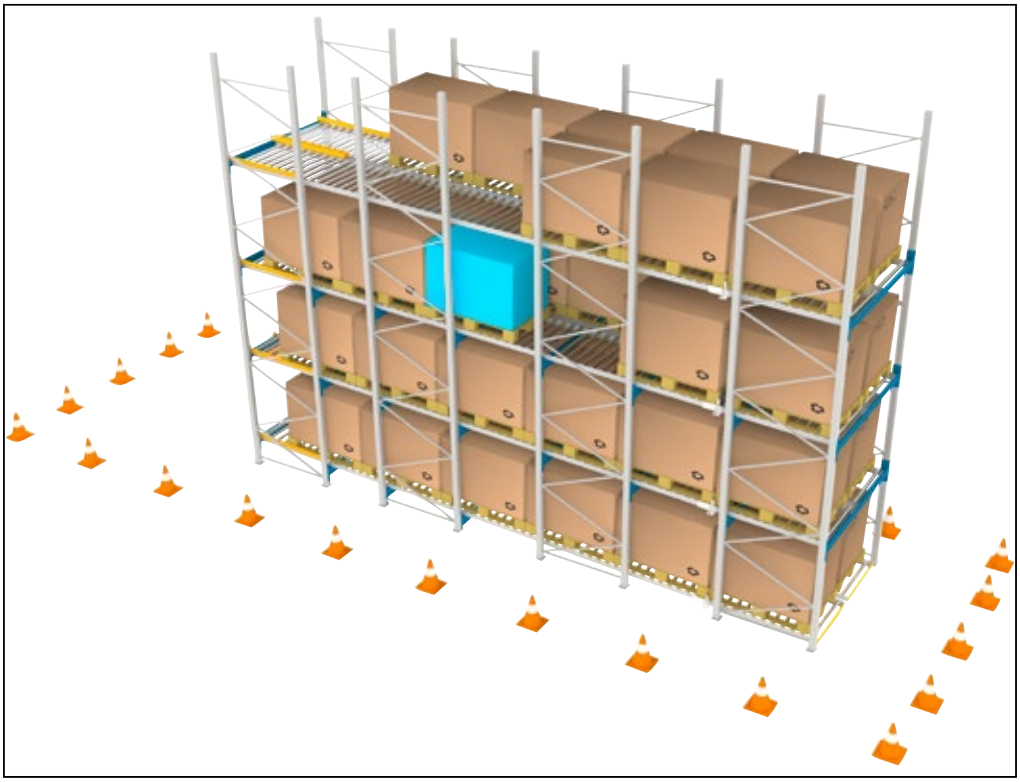

Bild 8: Säkra arbetsområdet (t.ex. med varningskoner)

2. Ta ut alla pallar ur den angränsande kanalen till kanalen med fel respektive ur kanalen där rengörings-, underhålls- eller reparationsarbetena utförs med en gaffeltruck.

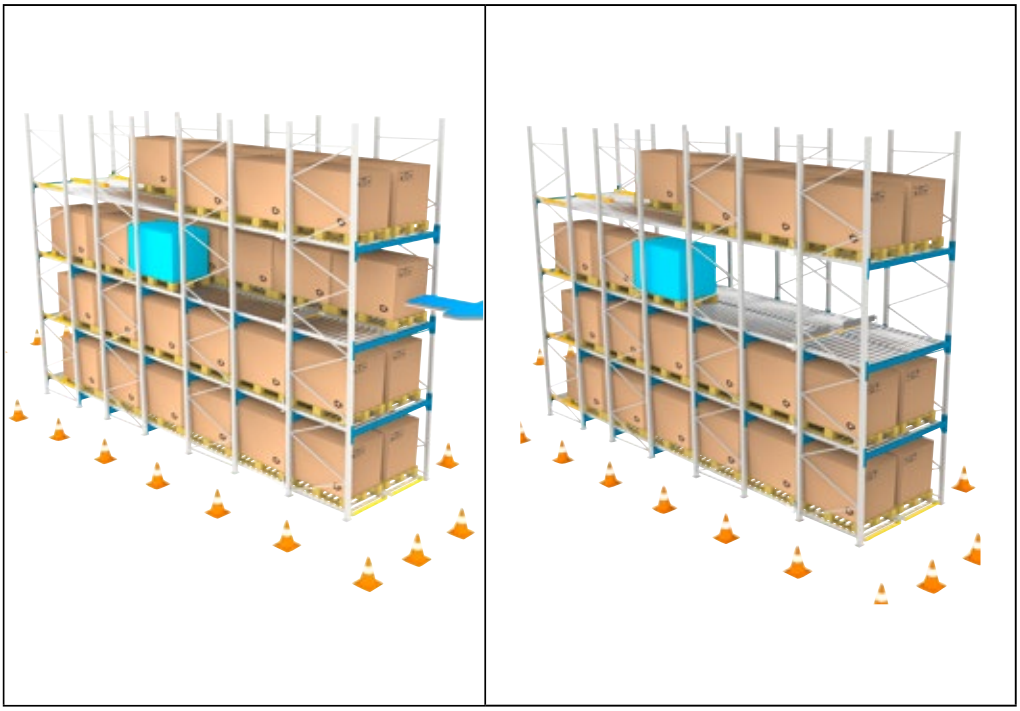

Bild 9: Hämtning av pallarna ur den angränsande kanalen

3a. Bedöm även om det är nödvändigt att tömma alla pallarna ur en av kanalerna ovanför kanalen med fel. Observera konstruktionsåret. Om installationen har konfigurerats före 01/2019, läs punkt 3b och 3c; fortsätt annars med punkt 4.

3b. Följande tillvägagångssätt ska följas:
(i) Läs om förpackningstyper, påfyllningsriktning och maximal förpackningsvikt på märkskylten.

(ii) Beräkna mått ”t” på hyllanläggningens utmatningssida (se Bild 10).

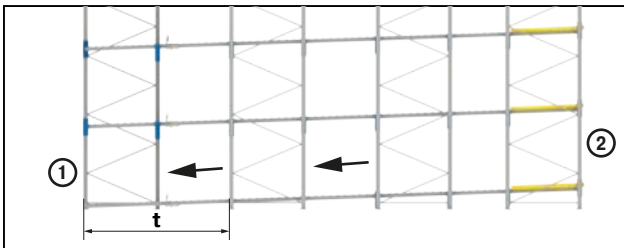

1. Hämtningssida
2. Påfyllningssida

Bild 10: Genomloppshyllsystem för lastpallar sett från sidan inklusive mått t

iii) De specificerade typerna av förpackningar och informationen om påfyllningsriktning i tabellen nedan ska följas.

	X	Y
För europallar som hanteras från kortsidan	**Endast sektioner med en kanal**	**Alla andra anläggningar**
2.500 mm > t ≥ 2.200 mm	≥ 1090 kg	≥ 730 kg
t = 2.500 mm	≥ 960 kg	≥ 640 kg
Industripall eller CHEP-pall, inlagrad på långsidan	**Endast sektioner med en kanal**	**Alla andra anläggningar**
2.500 mm > t ≥ 2.200 mm	≥ 1090 kg	≥ 730 kg
t = 2.500 mm	≥ 960 kg	≥ 640 kg
För europallar som hanteras från långsidan	**Endast sektioner med en kanal**	**Alla andra anläggningar**
2.500 mm > t ≥ 2.200 mm	≥ 750 kg	≥ 500 kg
t = 2.500 mm	≥ 700 kg	≥ 440 kg
Industripall/CHEP-pall, inlagrad på tvären	**Endast sektioner med en kanal**	**Alla andra anläggningar**
2.500 mm > t ≥ 2.200 mm	≥ 920 kg	≥ 620 kg
t = 2.500 mm	≥ 810 kg	≥ 540 kg
Düsseldorf-/Heilbronn-halvpall, inlagrad på långsidan	**Endast sektioner med en kanal**	**Alla andra anläggningar**
2.500 mm > t ≥ 2.200 mm	≥ 590 kg	≥ 390 kg
t = 2.500 mm	≥ 520 kg	≥ 350 kg
Gallerbox, inlagrad på långsidan	**Endast sektioner med en kanal**	**Alla andra anläggningar**
2.500 mm > t ≥ 2.200 mm		≥ 390 kg
t = 2.500 mm	≥ 910 kg	≥ 350 kg

Tabell 1 : Kontrollera om en ytterligare kanal behöver tömmas.

iv) Välj den rad som motsvarar det uppmätta värdet ”t” (se Tabelle 1 ovan).

v) Om din anläggning bara består av sektioner med en kanal läser du av värdet i kolumn X. För alla andra anläggningar ska värdet i kolumn Y läsas av.

vi) Om den maximala förpackningsvikten enligt märkskylten är **större** än förpackningsvikten enligt tabellen behöver ingen ytterligare kanal tömmas. Om den specificerade förpackningsvikten är **mindre** måste en ytterligare kanal tömmas (se punkt 3b).

3c. Om ytterligare en kanal behöver tömmas ska en kanal ovanför planet med kanalen med fel tömmas.

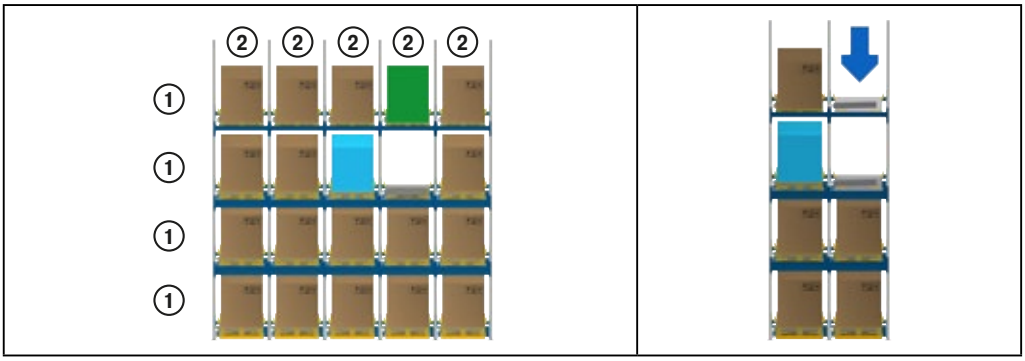

Bild 11: Hämtning av pallar ur en kanal ovanför den angränsande kanalen med en sektion med en kanal. Bildtext: (1) fack, (2) sektion

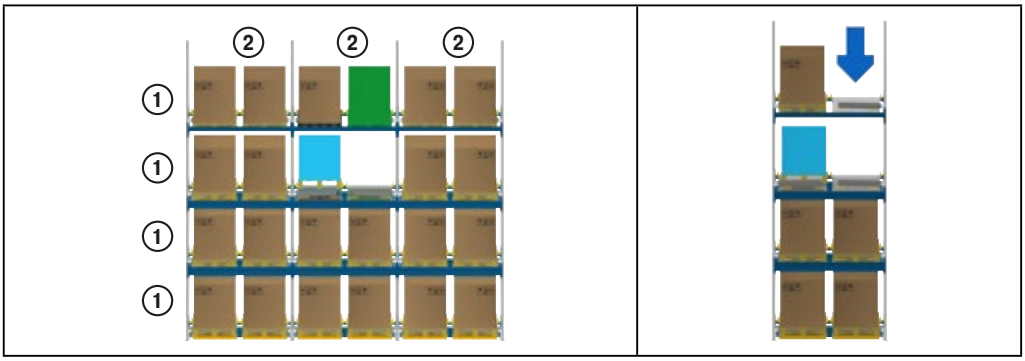

Bild 12: Hämtning av pallar ur en kanal ovanför den angränsande kanalen med en sektion med två kanaler. Bildtext: (1) fack, (2) sektion

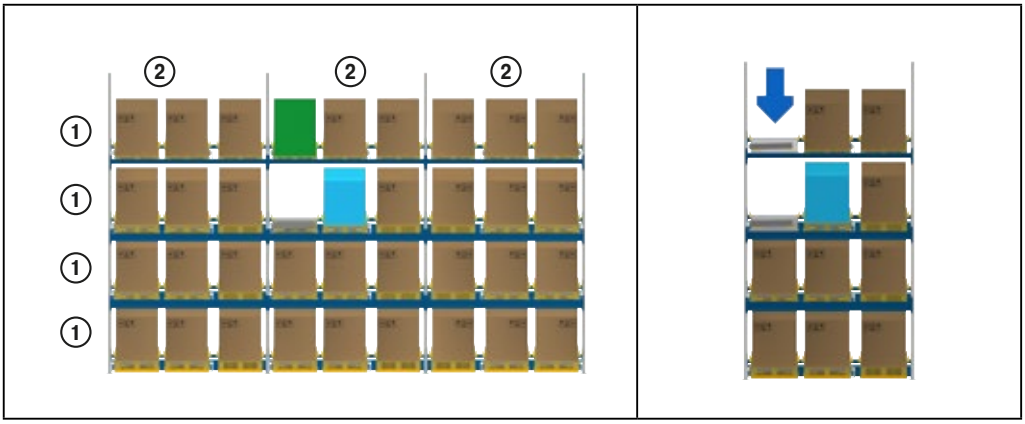

Bild 13: Hämtning av pallar ur en kanal ovanför den angränsande kanalen med en sektion med tre kanaler. Bildtext: (1) fack, (2) sektion

	Kanal med fel
	Kanal för hämtning av pallar

4. Kör fram till den angränsande kanalen med en lift.
Följ alltid anvisningarna för gaffeltruckar och liftar på sidan 26.

SE UPP
Håll inte händerna i riskområdet!

4a. Alternativ A: Gaffeltruck med tillräckligt sidotryck (minst 150 mm i varje riktning) och arbetskorg.

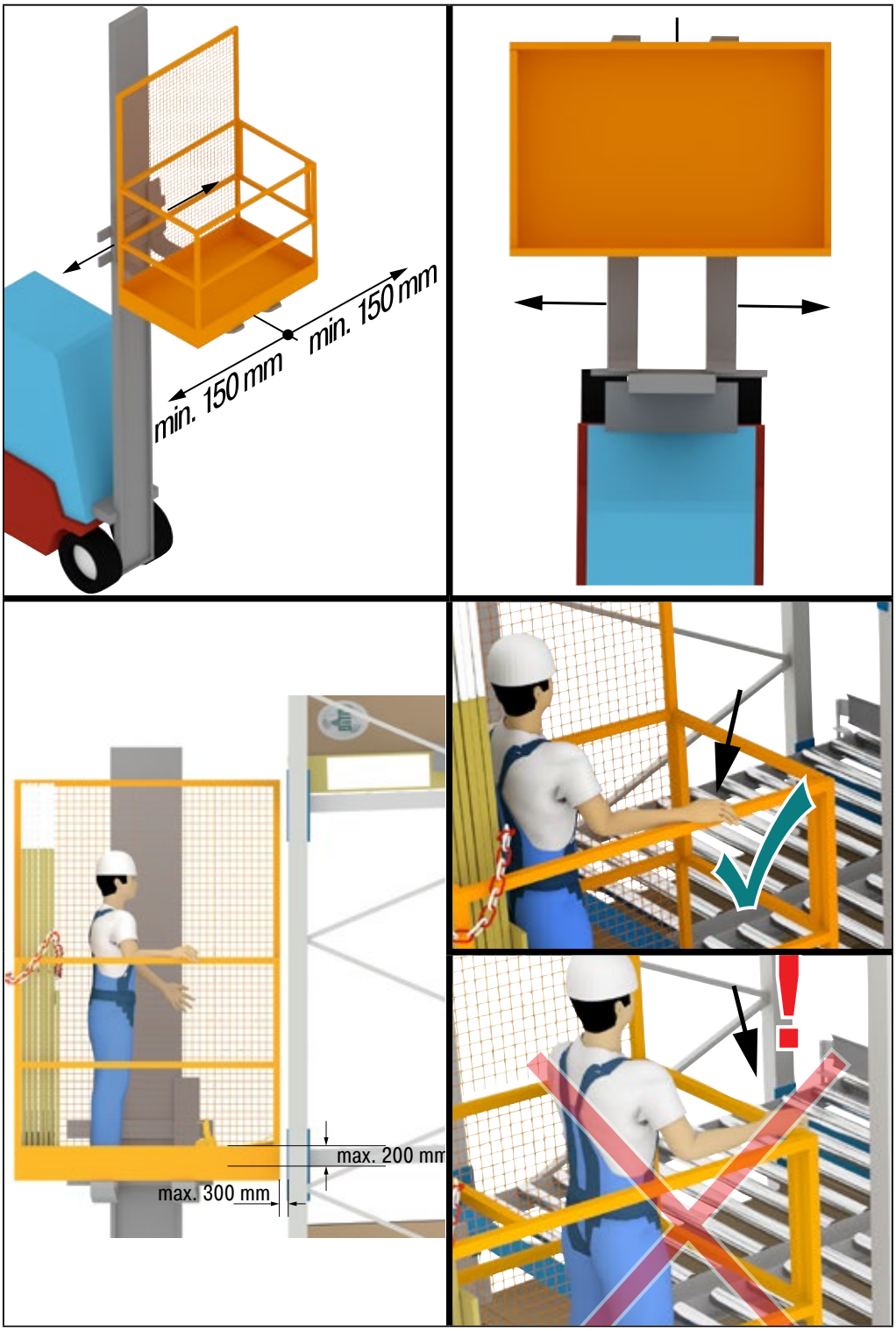

Bild 14: BUppstigning till den angränsande kanalen med hjälp av en gaffeltruck med tillräckligt sidotryck (minst 150 mm i varje riktning) och arbetskorg.

4b. Alternativ B: Gaffeltruck utan tillräckligt sidotryck (< 150 mm i varje riktning) och arbetskorg med avspärrning inom riskområdet.

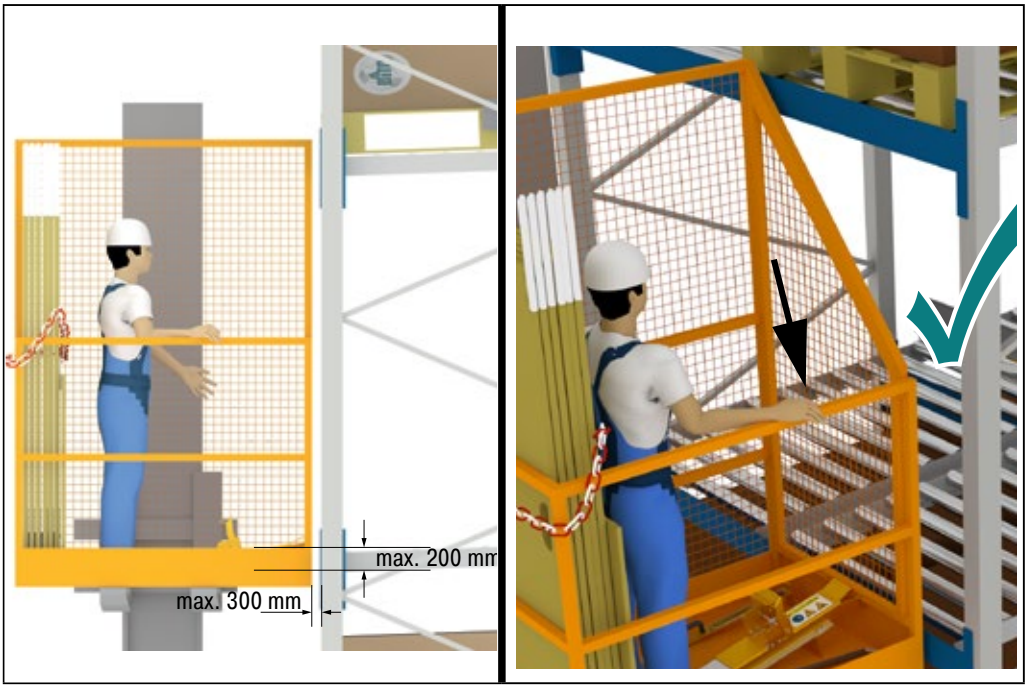

Bild 15: För uppstigning till den angränsande kanalen med gaffeltruck utan tillräckligt sidotryck (< 150 mm i varje riktning) och arbetskorg med avspärrning inom riskområdet.

4c. Alternativ C: Användning av saxlift och andra liftar.

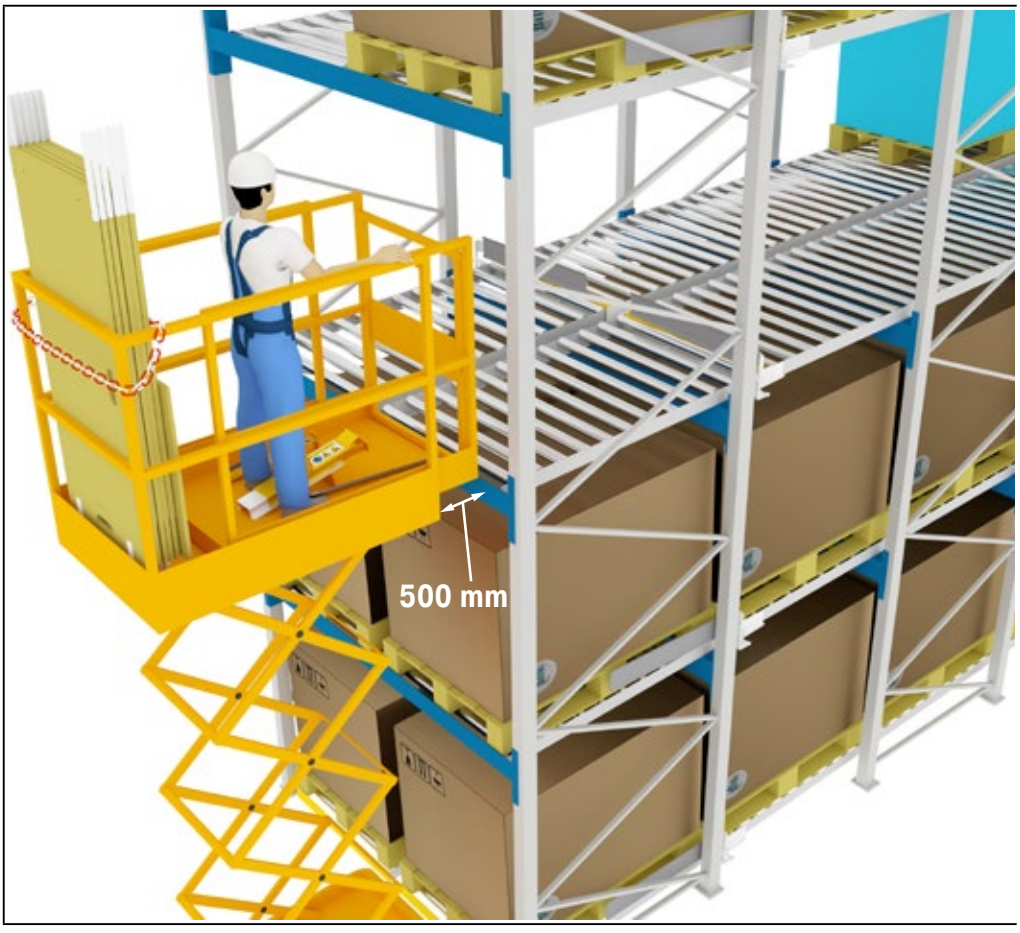

Bild 16: Saxlift och andra liftar

5. Spänn fast dig vid första staget med en BITO-easyHook i huvudhöjd.

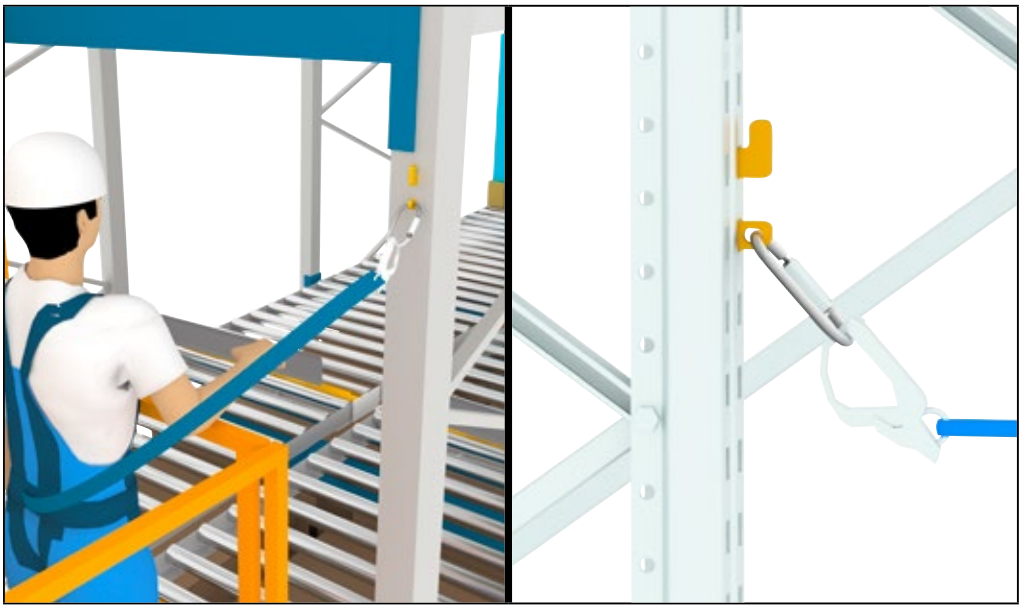

Bild 17: Fastspänning med BITO-easyHook vid stag

6. Öppna dörren till liften.

Bild 18: Öppning dörr från lift

7. Lägg startplanet i den angränsande kanalen. Sätt fast startplanet vid vinkelbalken respektive vid rullbanans skydd.

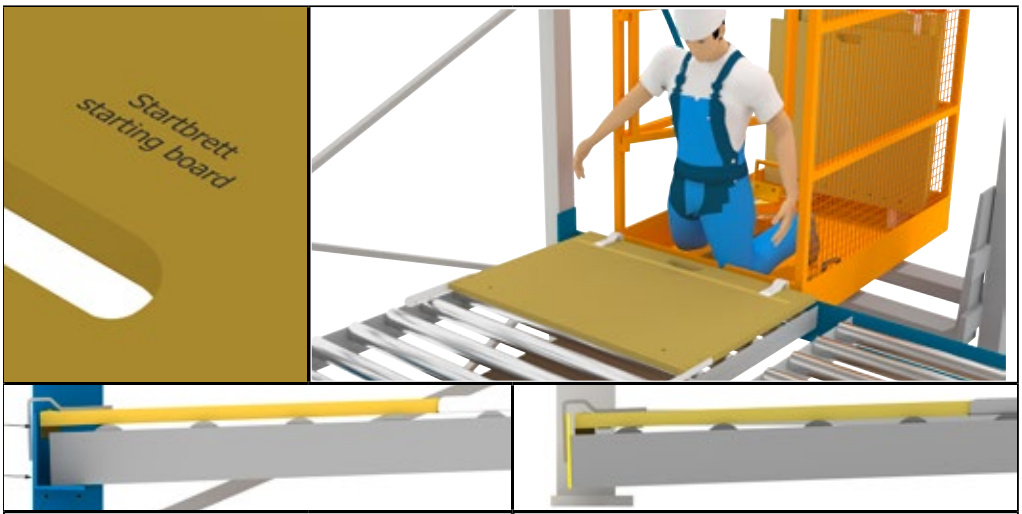

Startplan vid vinkelbalk	Startplan vid rullbanans skydd

Bild 19: Montering av BITO-startplan för att kunna gå i den angränsande kanalen.

8. Stig upp på startplanet från liften.

Bild 20: Uppstigning på startplanet från liften

9. Vrid FlowStop-tungan till pallseparatorn åt kanalsidan (endast nödvändigt i FIFO-system).

Bild 21: Vrid FlowStop-tungan åt sidan.

10. Säkra FlowStop-tungan med hjälp av BITO-klämanordningen.

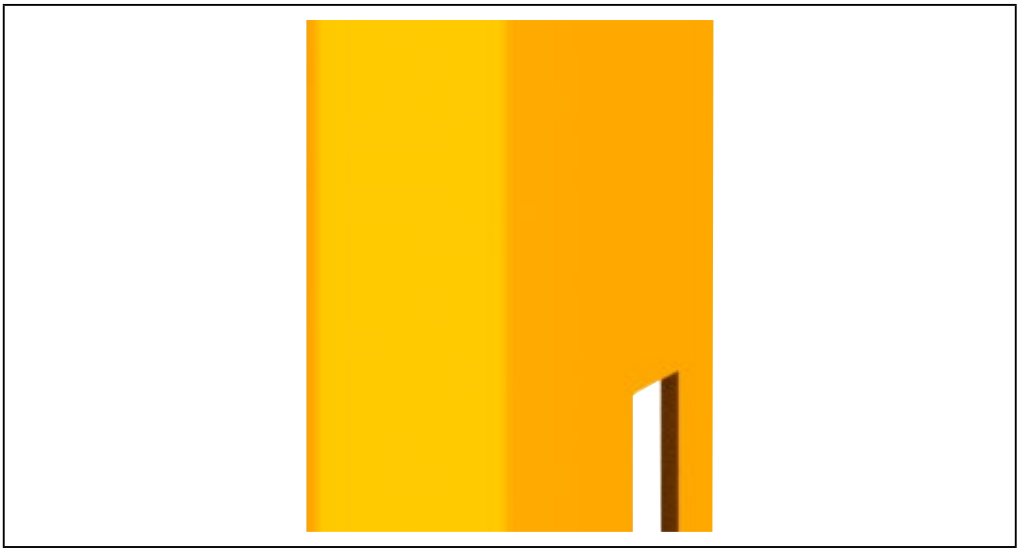

Bild 22: BITO-klämanordning

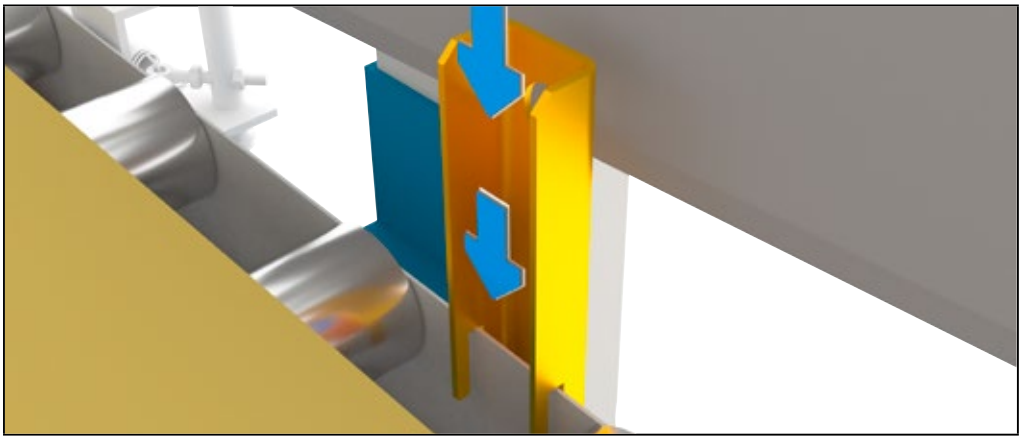

Bild 23: BITO-klämanordning

11. Lägg nu passplanet mot pallseparatorns gula anslag.

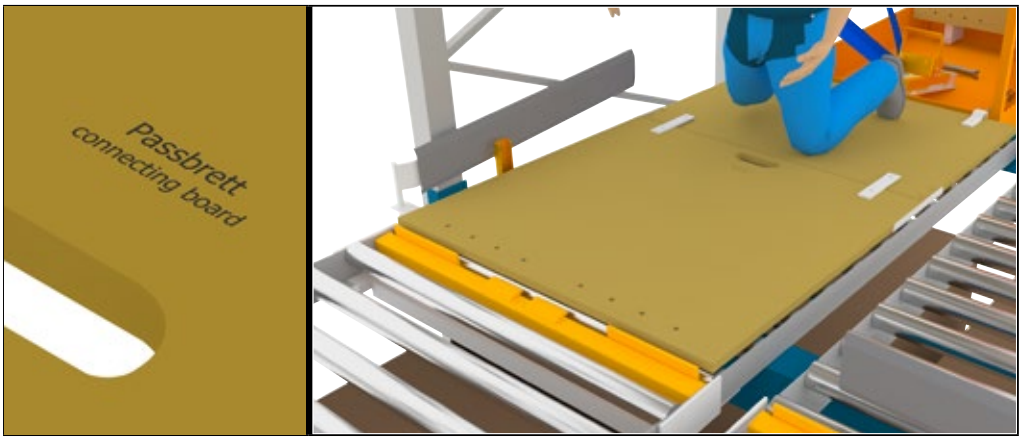

Bild 24: Sammankoppling av passplanet och startplanet

12. Sammankoppla nu förbindningsplanet med passplanet.

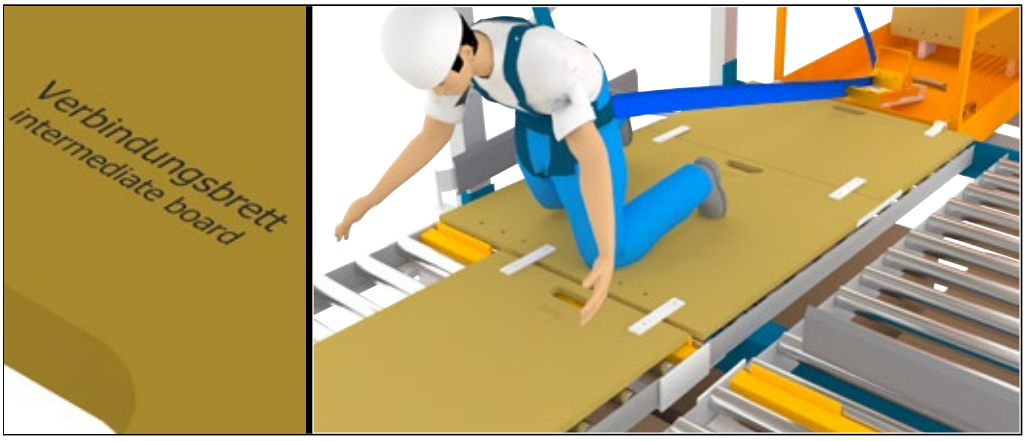

Bild 25: Sammankoppling av förbindningsplanet och passplanet

13. Lägg sedan ytterligare förbindningsplan i kanalen tills du kan nå platsen med felet. Kontrollera att alla plan är ordentligt sammankopplade.

Bild 26: Utläggning av förbindningsplan

14. Förflytta dig till den stillastående pallen i den angränsande kanalen med hjälp av förbindningsplanen. Personlig fallskyddsutrustning ska användas. Gå inte på rullbanan.

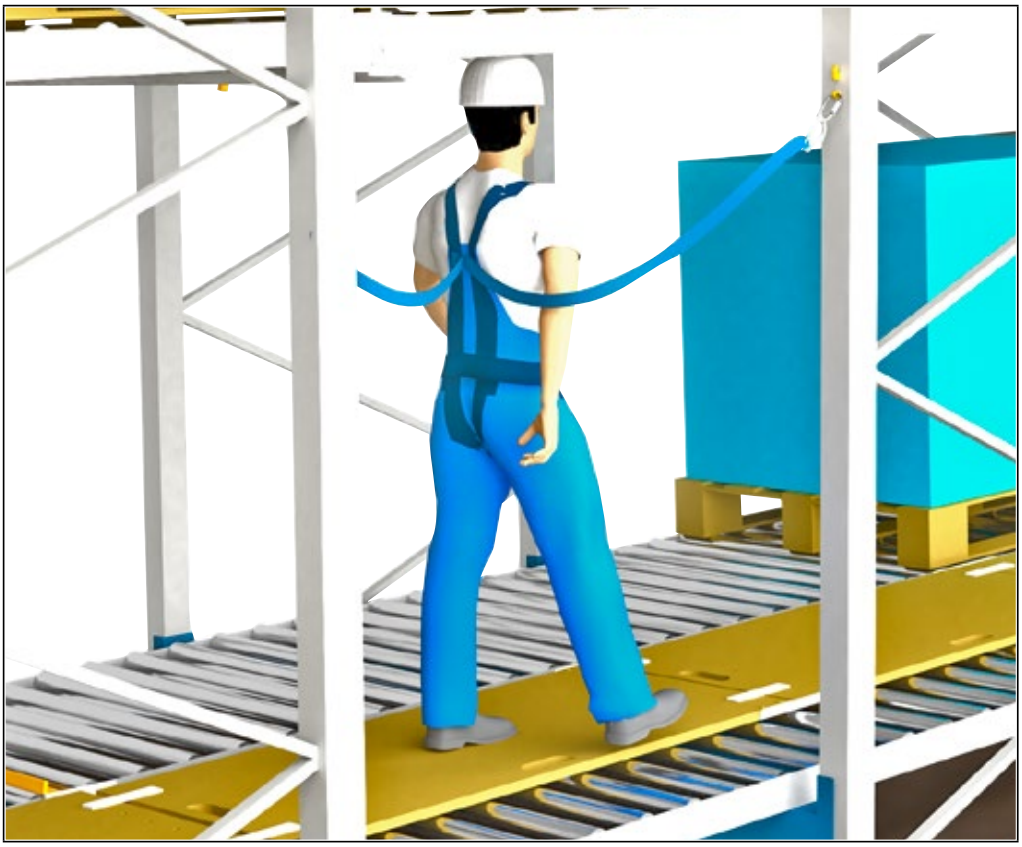

Bild 27: En person rör sig mot den stillastående pallen.

15. Säkra den stillastående pallen med blockeringsanordningen robust.
Maximal belastning 15 t (15 000 kg).

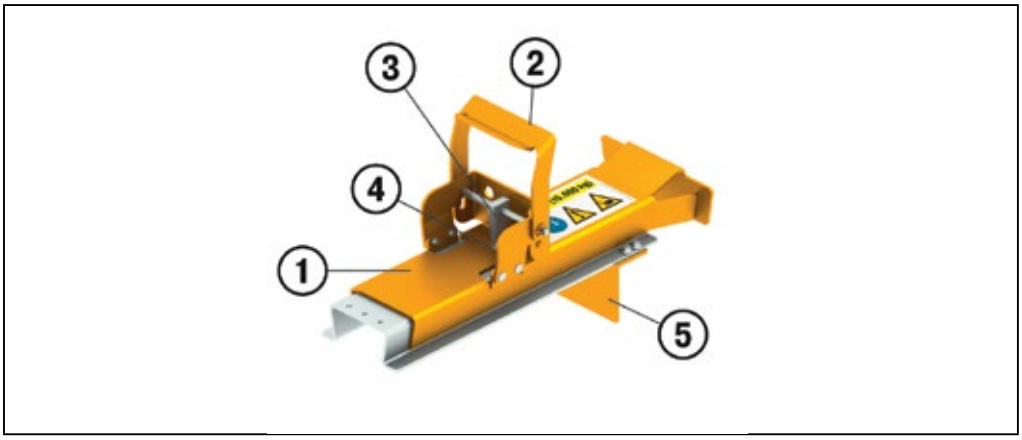

Bild 28: Komponenter blockeringsanordningen robust

Bildtext blockeringsanordningen robust

1. Släde
2. Handtag
3. Kil
4. Fyrkantshål
5. Vinkel

A) Sätt blockeringsanordningen robust framför den defekta pallen så att ...

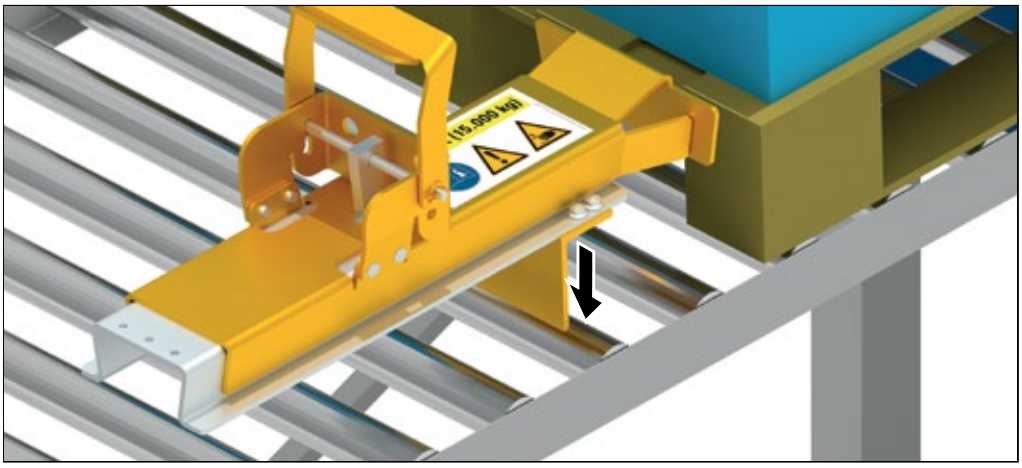

b) ... vinkeln (5) stöds mot en bärrulle.

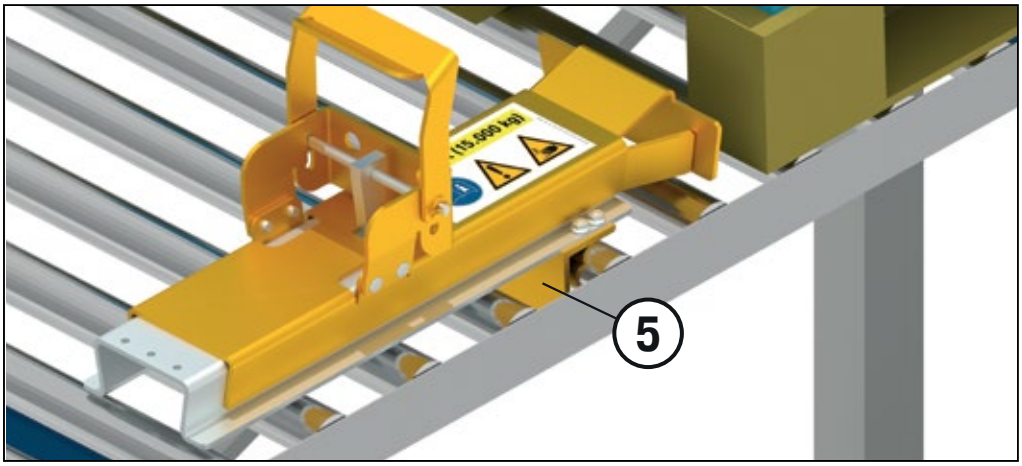

c) Kör släden (1) så nära den defekta pallen som möjligt. Ta eller gå inte mellan den defekta pallen och blockeringsanordningen.

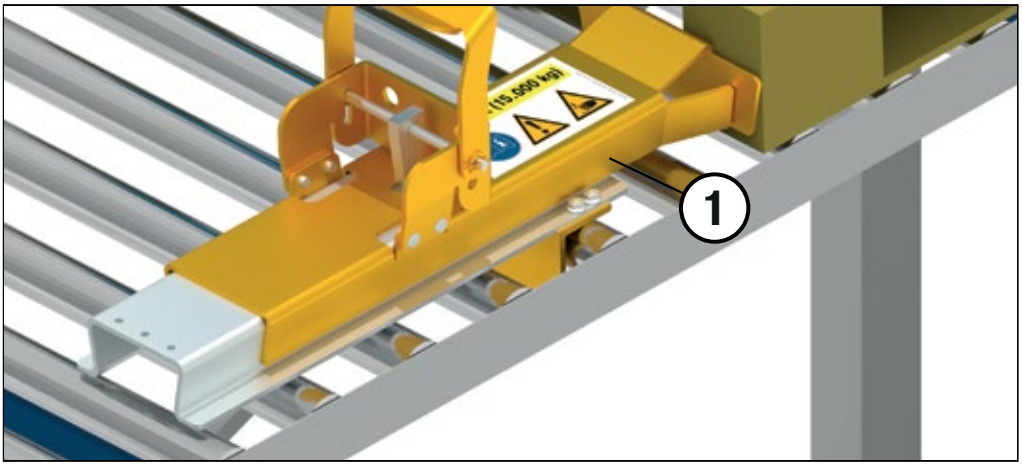

d) Tryck in kilen (3) till dess spärrläge med hjälp av spaken tills denna kan läggas bakåt.

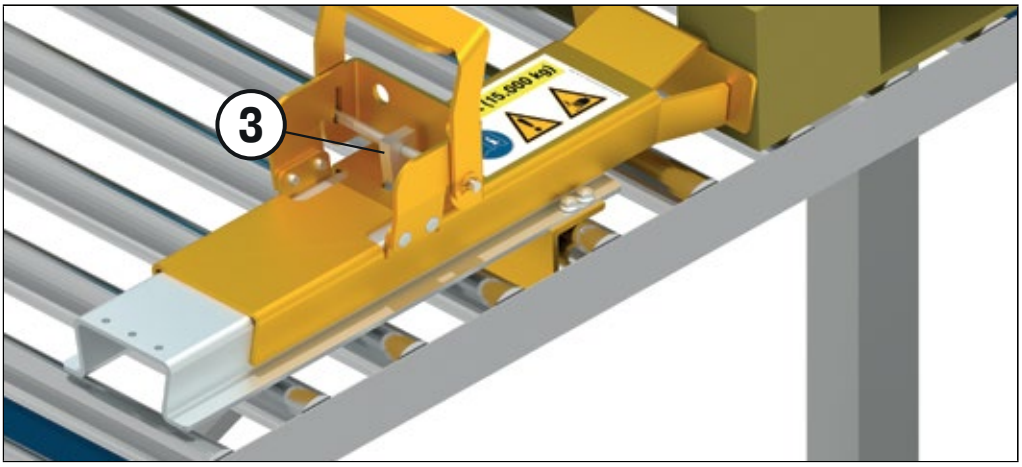

e) Fäll ned handtaget (2) 90°.

f) Den defekta pallen är nu säkrad.

16. Fastställ orsaken till felet.
17. Gå inte på rullbanan.
18. Åtgärda om möjligt orsaken till felet
    a) Orsaken till felet kan åtgärdas -> fortsätt till punkt 19.
    b) Orsaken till felet kan inte åtgärdas -> åtgärda felet enligt beskrivningen på sidan 24 under fas 3
    c) Orsaken till felet kan inte åtgärdas, eftersom komponenten är defekt. Låt BITO:s monteringspersonal utföra en reparation.
19. Placera (om möjligt) pallen i mitten och räta upp den.
20. Ta bort blockeringsanordningen robust.

a) Lås upp blockeringsanordningen robust genom att fälla tillbaka handtaget (2).

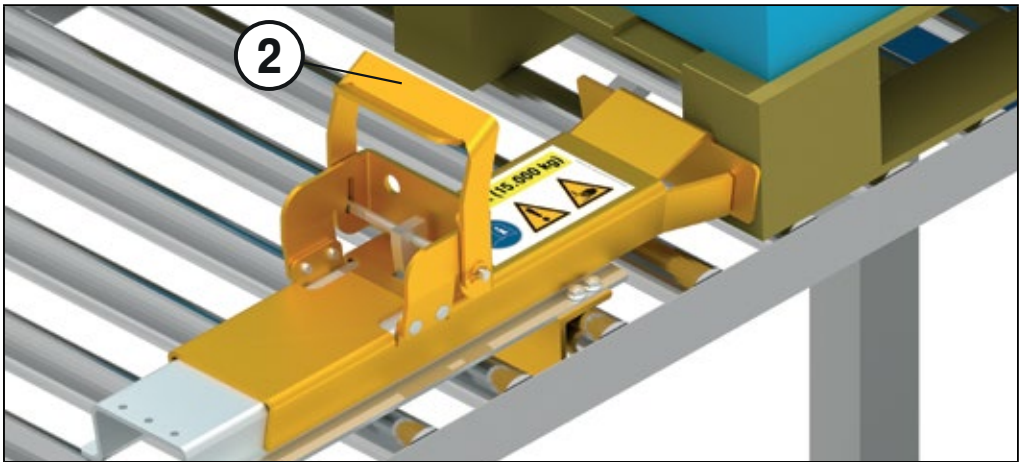

b) Avlägsna kilen (3) genom att dra hårt i handtaget.

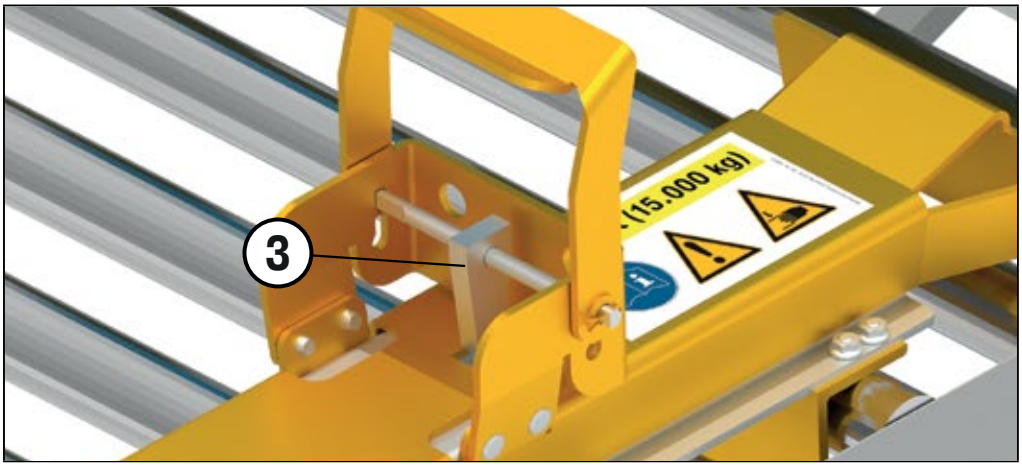

d) Ta bort blockeringsanordningen robust.

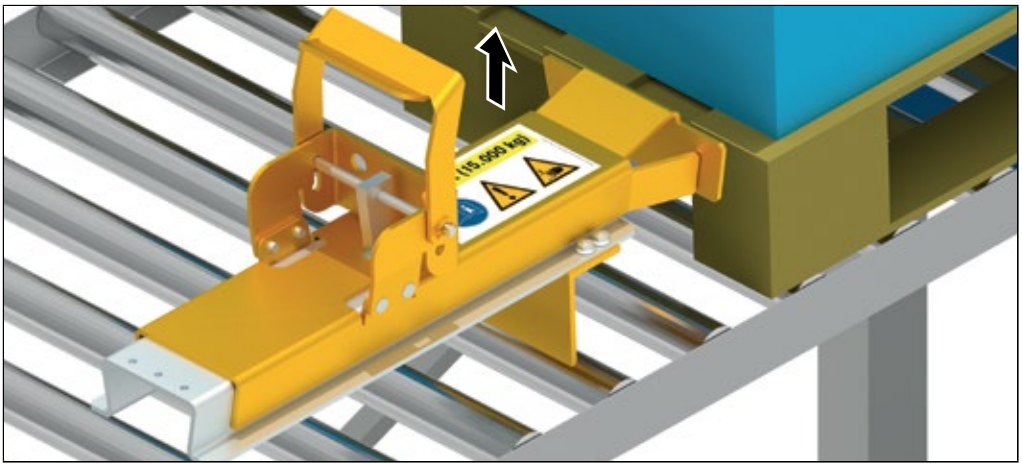

21. Den defekta pallen och de övriga pallarna ska nu matas fram utan problem.
22. Samla upp allt främmande material och samla in verktygen.
23. Ta bort planen ur den angränsande kanalen medan du förflyttar dig mot liften. Personlig fallskyddsutrustning ska användas.
24. Lämna kanalen och återvänd till liften.
25. Stäng dörren till liften.
26. Lås upp dig från första staget vid hyllan
27. Kör ned liften.
28. Ta bort alla säkerhetsdon (t.ex. varningskoner) ur hämtnings- och påfyllningsområdet.
29. Fyll de tömda kanalerna med pallar igen.
30. Anläggningen kan användas igen.

4.3 Fas 3

1. Sätt en tom reservpall (1) framför den defekta pallen. Personlig fallskyddsutrustning ska användas.

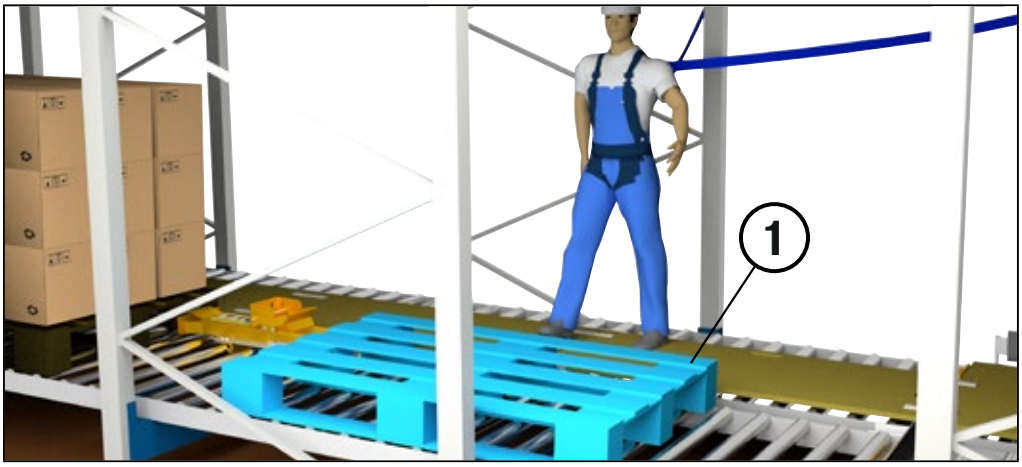

2. Säkra den tomma reservpallen (1) med blockeringsanordningen light (3). Maximal belastning 1,5 t (1 500 kg).

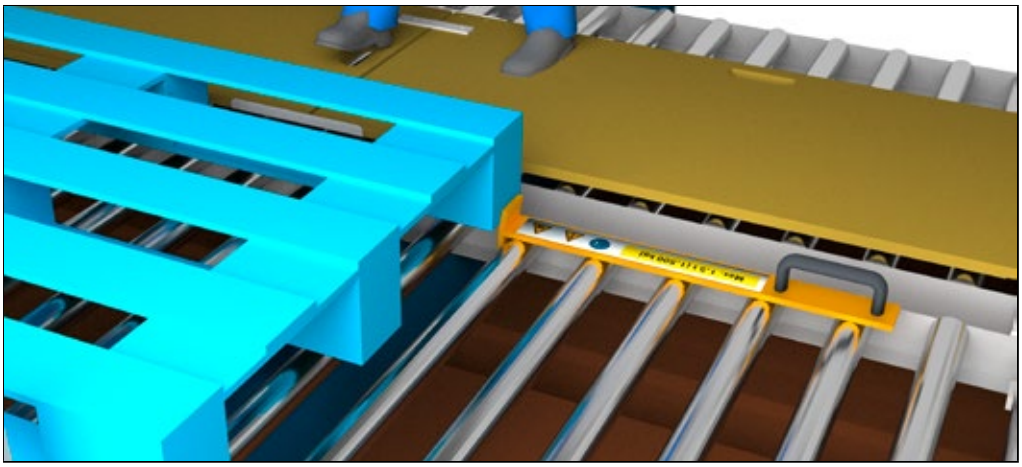

3. Placera (om möjligt) pallen i mitten och räta upp den.

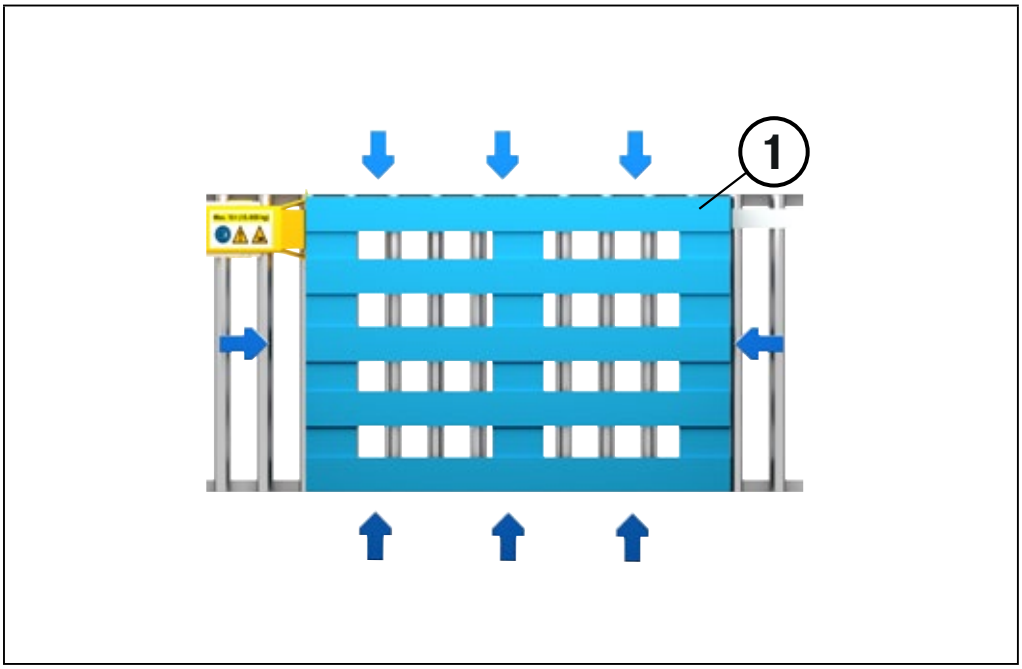

4. Lasta om godset från den defekta pallen (2) till reservpallen (1).

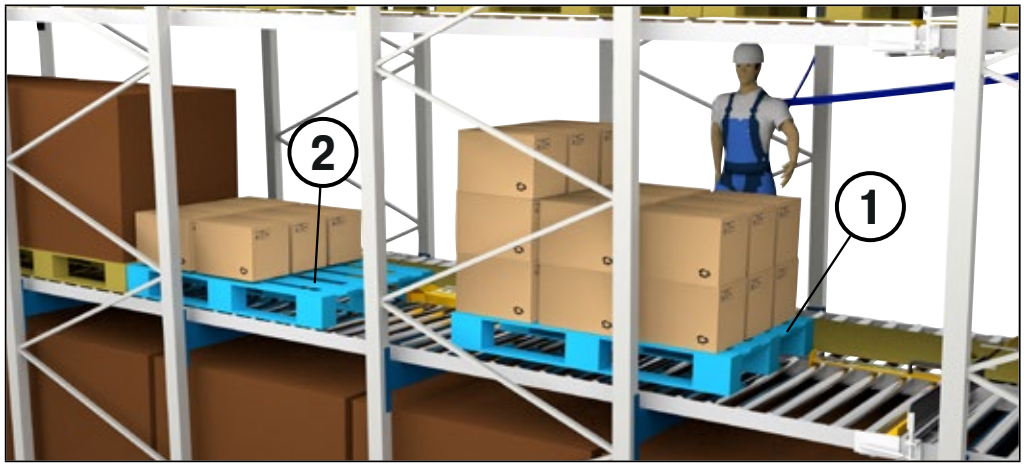

5. Ta bort blockeringsanordningen light. Reservpallen ska nu transporteras till hämtningssidan utan problem.

6. Om felet redan åtgärdats ska blockeringsanordningen robust tas bort från den defekta pallen (se punkt 20, fas 2).

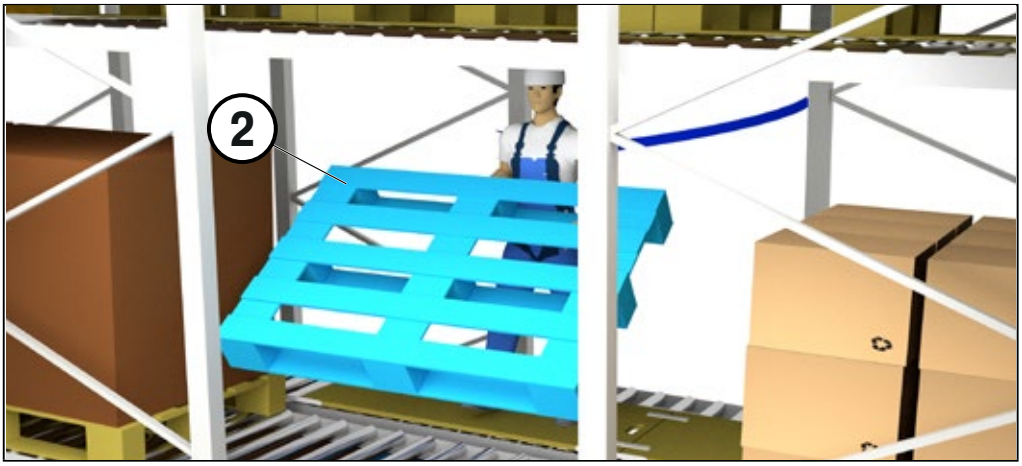

7. Om felet fortfarande föreligger ska den olastade defekta pallen (2) tas ut ur kanalen med felet. Personlig fallskyddsutrustning ska användas. Blockeringsanordningen ska tas bort. Användaren har ca 4 sekunder att göra detta. I annat fall kan den dynamiska stöten skada blockeringsanordningen och rullbanan.

8. Följ anvisningarna från fas 2, nr 22

5 Detaljerade anvisningar om arbetsredskap, verktyg och fallskyddsutrustning

5.1 Anvisningar om gaffeltruckar

Endast gaffeltruckar med en bärförmåga på minst fem gånger arbetskorgens maximala last får kombineras med liftar (t.ex. en arbetskorg). Skyliftens totalvikt, inklusive användare och last, ska räknas in. 75 procent av gaffeltruckens maximala lyfthöjd får utnyttjas.

5.2 Information om liftar

Följande punkter ska beaktas vid användning av lift (saxliftar, arbetskorgar och andra typer av liftar). Utförlig information hittar du i åtgärdskatalogen för DGUV i sektionen Liftar.

- En speciell riskbedömning görs för lämning av den upplyfta liften. Alla möjliga fall- och klämrisker ska beaktas.
- Liftarna som används har tillräcklig bärförmåga, styvhet och konstruktionsstabilitet.
- Endast liftar med dörr får användas.
- Den avsedda utgångsöppningen används, dvs. man klättrar inte över räcket när man lämnar liften.
- Endast liftar med utgångsöppning mot det höga objektet får användas. Ytterligare uppstigningshjälpmedel som t.ex. stegar, som inte hör till skyliften, får inte användas.
- När liften lämnas föreligger fallrisk. Den närvarande personalen måste vara förankrade i fästpunkter utanför liften och bära personlig skyddsutrustning (PSU). Arbetsgivaren ska fastställa vilka fästpunkter som ska användas. Dessa fästpunkter måste vara säkra att nå från liften.
- Endast surrningsdon från BITO samt personlig fallskyddsutrustning som levererats av BITO eller utrustning med likvärdiga specifikationer används.
- Maximalt 75 procent av arbetshöjden/räckvidden får utnyttjas.
- Om operatören lämnar skyliften måste en annan operatör finnas på plats.
- Den som klättrar upp med hjälp av liften och den andra operatören måste alltid kunna kommunicera.
- Man ska hålla tillräckligt avstånd till fasta föremål i närheten med tanke på den möjliga klämrisken och risken för materiella skador. Dessutom ska hänsyn även tas till de effekter som uppstår genom att man lämnar liften (vippning och piskeffekt).
- Det finns ett räddningssystem.

Om de landsspecifika lagarna, reglerna och föreskrifterna inte tillåter att en arbetskorg för gaffeltruck används på ovanstående sätt kan även en saxlift eller liknande användas för uppstigning till hyllan, under förutsättning att klämrisken minimeras. Hyllplanen för uppstigning ska vara säkrade så att de inte kan välta, t.ex. men en lina eller kedja.

Alternativ A: Gaffeltruck med tillräckligt sidotryck (minst 150 mm i varje riktning) och arbetskorg

Om gaffeltrucken har tillräckligt sidotryck (minst 150 mm i varje riktning) kan en vanlig arbetskorg utan extra avspärrningar användas.

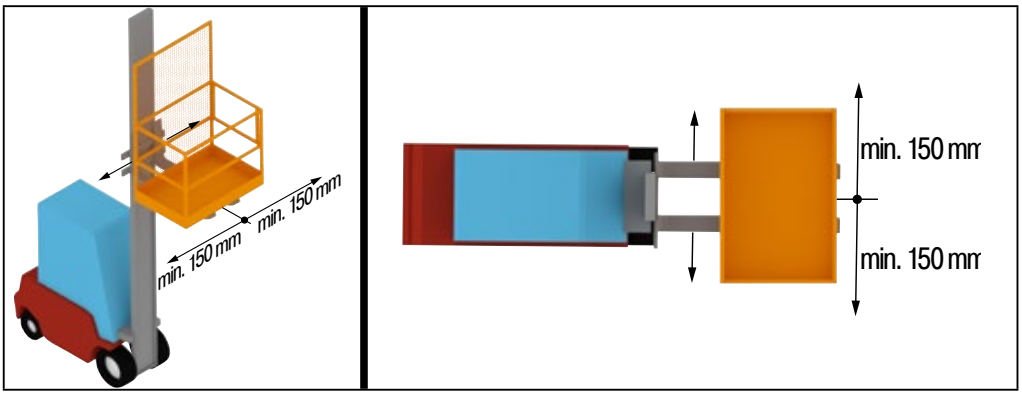

Bild 29: Gaffeltruck med tillräckligt sidotryck (minst 150 mm i varje riktning) och arbetskorg.

Följande tillvägagångssätt ska följas:

(i) Kör den tomma arbetskorgen till maximalt sidotryckläge i samma riktning som hyllan.
(ii) Kör arbetskorgen så nära hyllan som möjligt.
(iii) Markera/märk upp gaffeltruckens läge
(iv) Kör arbetskorgen till maximalt sidotryckläge på motsatt sida.
(v) Fyll arbetskorgen med en eller flera personer och utrustning utan att ändra sidotryckläget.
(vi) Styr gaffeltrucken till den markerade positionen igen.
(vii) Kör upp arbetskorgen till den angränsande kanalen till kanalen med fel.
(viii) Kör arbetskorgen till den angränsande kanalen till kanalen med fel med hjälp av sidotryck.

Alternativ B: Gaffeltruck utan tillräckligt sidotryck (< 150 mm i varje riktning) och arbetskorg med avspärrning inom riskområdet.

Om din gaffeltruck inte har tillräckligt sidotryck ska en arbetskorg som lever upp till kraven enligt DGUV 208-031 resp. TRBS 2121-4 användas.

Bild 30: Gaffeltruck utan tillräckligt sidolyft (< 150 mm i varje riktning) och arbetskorg med avspärrning inom riskområdet

För att helt kunna utesluta klämrisker mellan arbetskorgen och hyllanläggningen och klättra upp på anläggningen på ett säkert sätt, ska arbetskorgen ha ett ogenomträngligt galler på sidan mot hyllan. Gallret ska vara fastmonterat på arbetskorgen.

Alternativ C: Saxlift och andra liftar.

Om en saxlift eller en annan lift används, måste ett säkerhetsavstånd på 500 mm hållas mellan liften och hyllanläggningen när man kör mot den angränsande kanalen till kanalen där felet finns. Alternativt kan liftar som uppfyller kraven enligt DGUV 208-031 resp. TRBS 2121-4 användas.

Bild 31: Saxlift och andra liftar

5.3 Information om dubbel falldämparlina

Bild 32: Dubbel falldämparlina IKAR HWB 1.8 DW

Bruksanvisningen till den dubbla falldämparlinan från IKAR (TYP: HWB 1,8 DW) ska följas strikt. Kontrollboken ska alltid förvaras i anslutning till utrustningen. Om kontrollboken tappas bort kan inga årsvisa besiktningar göras. Om en anordning används utan att en årsvis besiktning kan påvisas föreligger livsfara! Tänk på att två personer inte kan vara förankrade vid samma hyllstag.

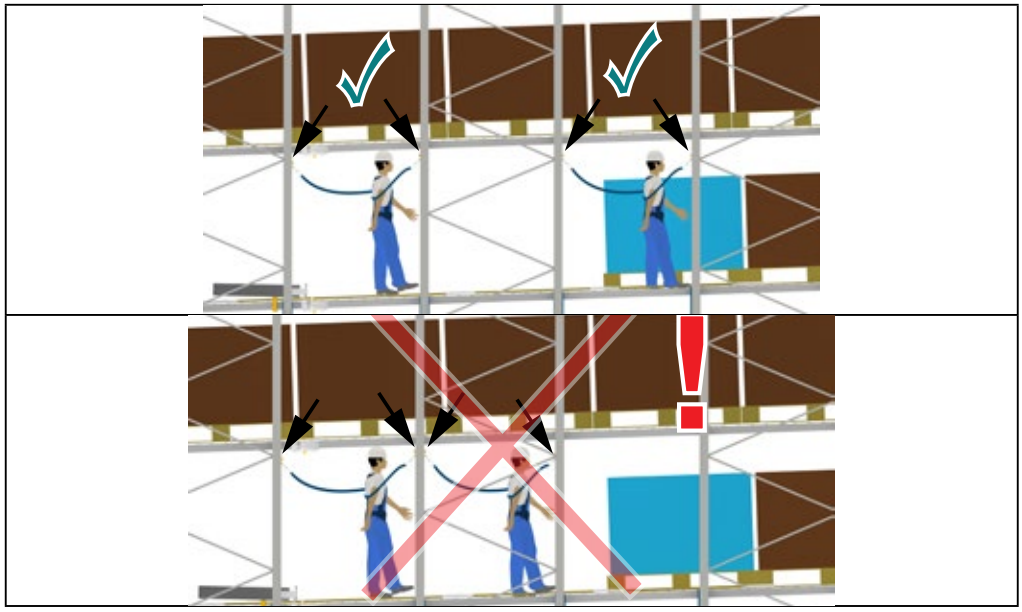

Bild 33: Användning av dubbel falldämparlina

Se till att inte två krokar till den dubbla falldämparlinan fästs i en Twistlock-karbinhake.

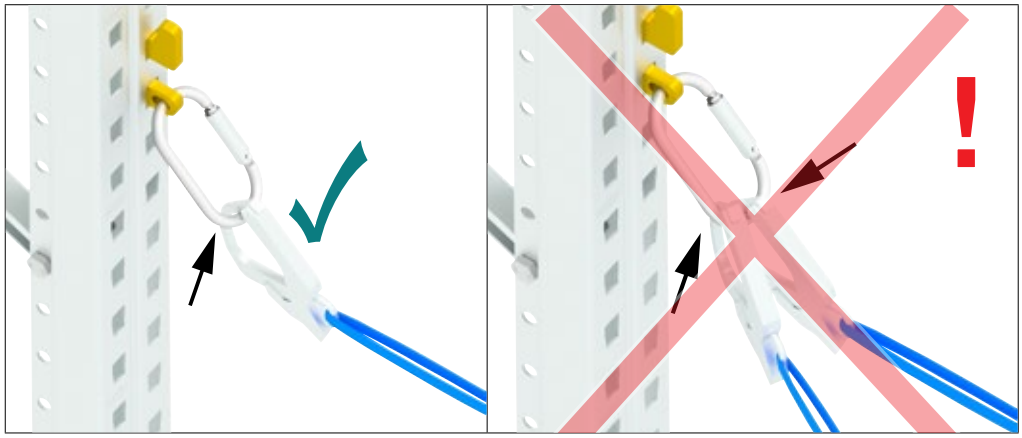

Bild 34: Användning av dubbel falldämparlina med Twistlock-karbinhake

5.4 Anvisningar om fallskyddsselen

Bild 35: Fallskyddssele enligt DIN EN 361

”Fallskyddssele Artex AXOST eller fallskyddssele med jämförbara tekniska specifikationer”

Kontrollera att fallskyddsselen sitter ordentligt runt kroppen.
Gör en okulärbesiktning före varje användningstillfälle.

Fallskyddsselen ska ligga an stramt. Tumregeln är att den ska ligga an så stramt att man på sin höjd kan föra in ett finger mellan kropp och sele. Om selen sitter för löst kan man få allvarliga skär- eller rivskador vid ett fall.

Bruksanvisningen till fallskyddsselen ska alltid följas. Kontrollboken ska alltid förvaras i anslutning till utrustningen. Om kontrollboken tappas bort kan inga årsvisa besiktningar göras. Om en fallskyddssele används utan att en årsvis besiktning kan påvisas föreligger livsfara!

I övrigt gäller de enskilda bruksanvisningarna från respektive tillverkare!

5.5 Anvisningar för lagring och skötsel av brädorna

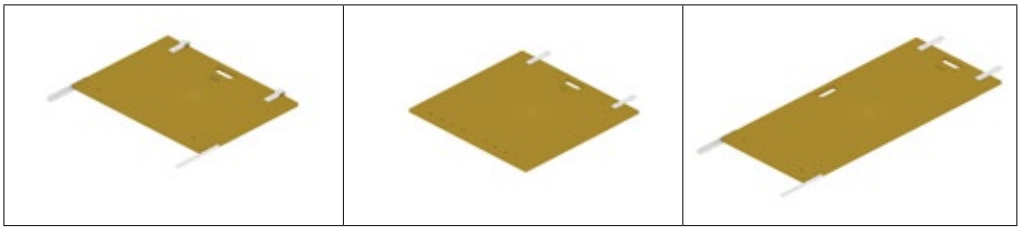

Bild 36: Hyllplan för uppstigning

Information om lagring och skötsel:

BITO-planen ska förvaras rent och torrt och med skydd från väder och vind.
Trä är ett naturmaterial som kan deformeras genom miljöfaktorer som fukt, temperatur-variationer, solinstrålning osv. Denna effekt är kraftigare hos limträ än massivt trä, eftersom det redan kan finnas spänningar i de limmade trälagren.
Dessa kan sedan förstärkas genom yttre påverkan. Det går därför inte att garantera att materialet inte deformeras. Rekommendationerna för förvaring och rengöring ska följas strikt!

5.6 Årlig inspektion

(Enligt BGR 198/BGR 199 ska utrustningen minst kontrolleras var tolfte månad!) Se www.bito.com för mer information eller:

Ingenieurgesellschaft AJP GmbH
Haus Uhlenkotten 6a
48159 Münster
info@a-j-p.de
Tlf.: +49 (0) 251 26 52 910
Fax: +49 (0) 251 68 65 332

Genomloppshyllsystem för lastpallar
Bruksanvisning PDS Access-kit SE

WWW.BITO.COM

#2020/53415

Vi ser fram emot att höra av dig!

feedbackmontage@bito.com

PDS Access Kit/0,1/01-2020 | Rätten till tekniska ändringar förbehålles. Technical modifications reserved.